PRODUKTDATENBLATT | Türgriff Seville-Z Variocolor mit Flachrosetten pure

LOBO DOORS

TECHNISCHE ANGABEN

Material	Chrom poliert / Edelstahl matt gebürstet
Schloss	Ausführungen BB-, PZ-, WC-Schloss
Konstruktion	2 mm Flachrosetten schraubenlose Montage
Beanspruchungsklasse	Klasse 1

BENÖTIGTE BOHRUNGEN

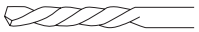

Ø 8 mm

AUSFÜHRUNG Buntbart-Schloss | Profilzylinder-Schloss

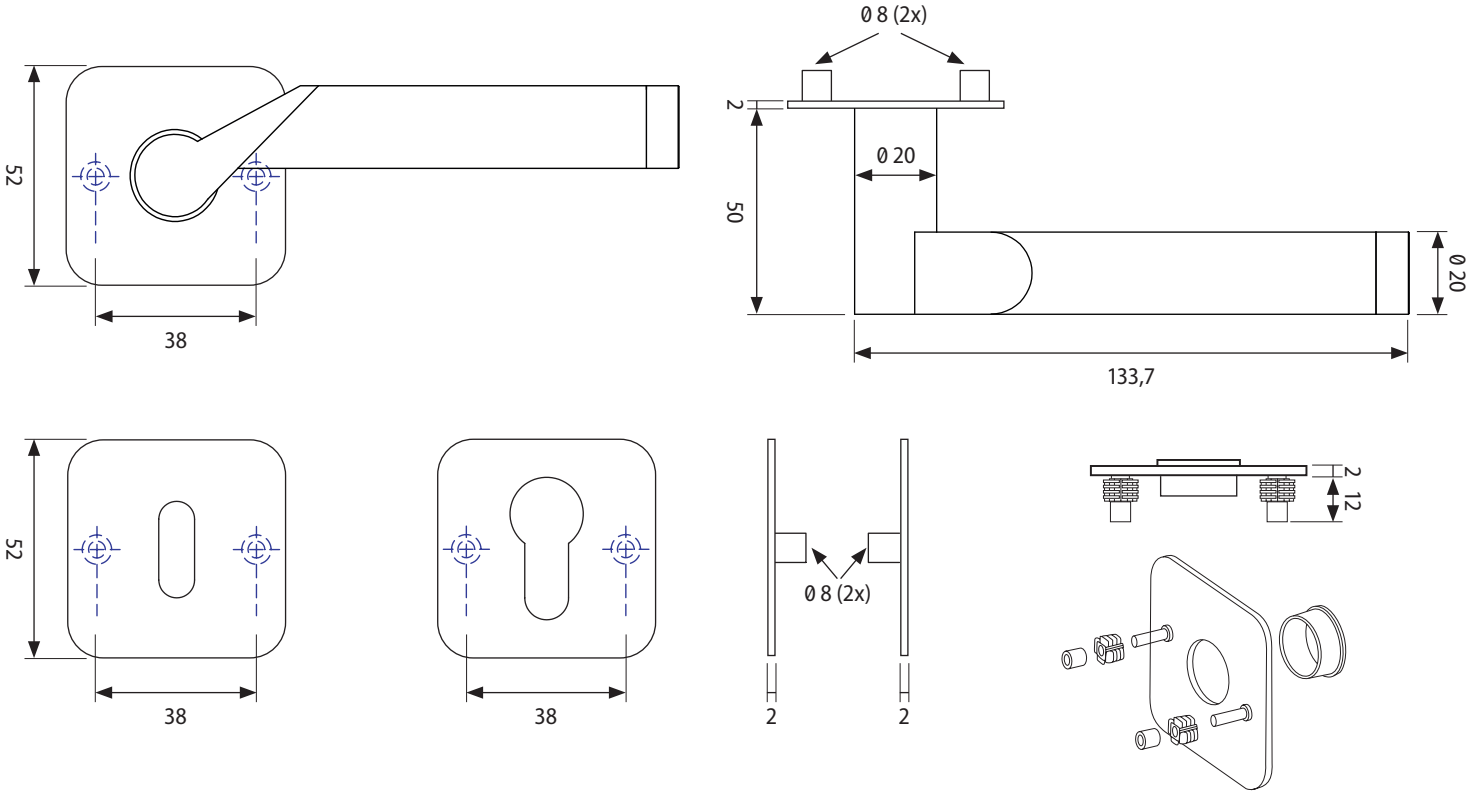

AUSFÜHRUNG WC-Schloss

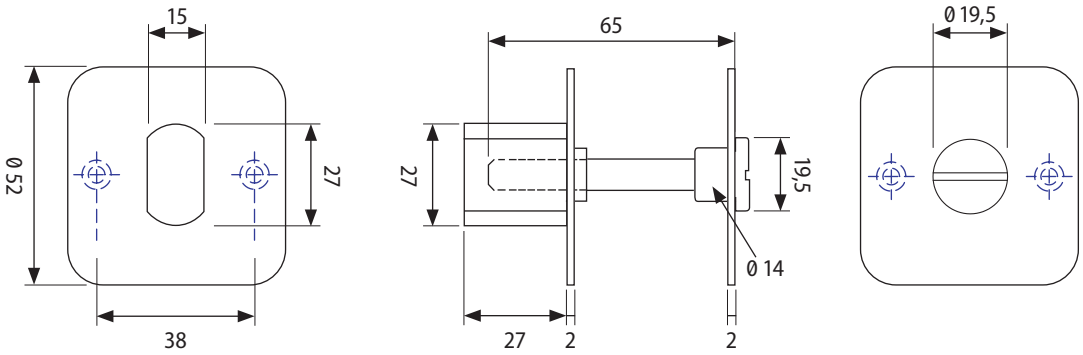

Stand: 09.2020