PRODUKTDATENBLATT | Türgriff Borkum Edelstahl mit Langschild rund

LOBO DOORS

TECHNISCHE ANGABEN

Material	Edelstahl matt gebürstet
Schloss	Ausführungen BB-, PZ-, WC-Schloss
Konstruktion	einseitig mit Schraubnocken M4 Langschild ohne Hochhaltefeder
Beanspruchungsklasse	Klasse 1

BENÖTIGTE SCHRAUBEN

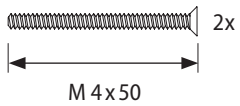

AUSFÜHRUNG Buntbart-Schloss | Profilzylinder-Schloss

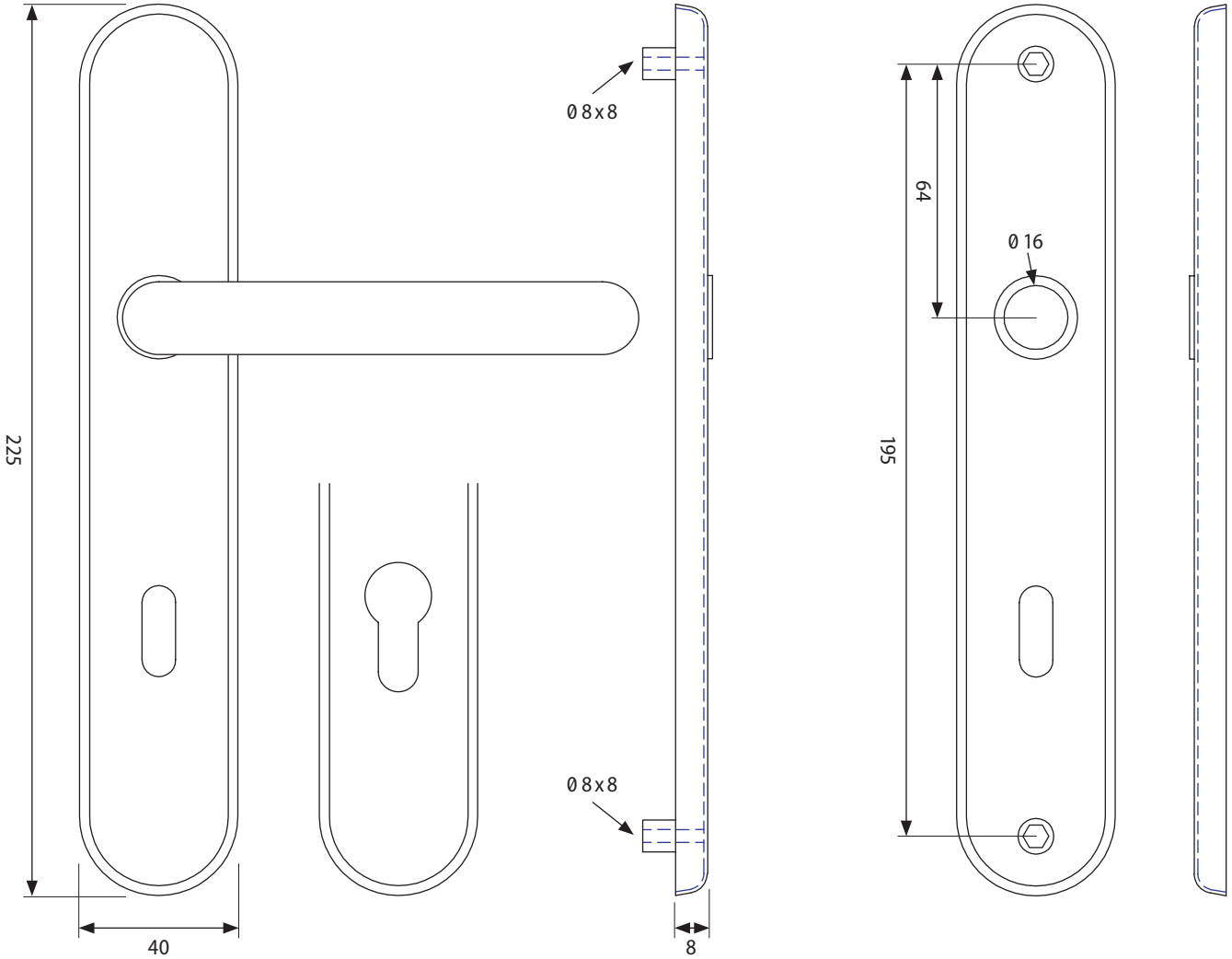

AUSFÜHRUNG WC-Schloss

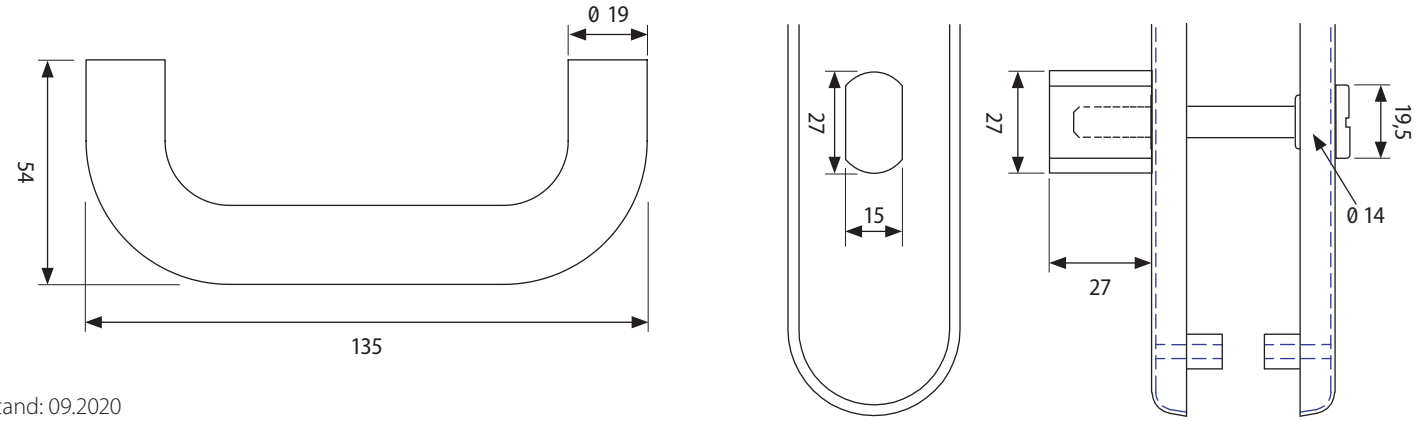

Stand: 09.2020